0370

DOCUMENTATION TECHNIQUE DE PRODUIT **NOXI R**

NOXIFER S.L.
Ctra de Sarral a Barberà, parcel·la 21
43424 - SARRAL (Tarragona)

EN 1090-1:2009+A1:2011

Composants structurels en acier pour la rétention de panneaux préfabriqués en béton

Numéro de la déclaration des performances: 01-02

CARACTÉRISTIQUES ESSENTIELLES	
Tolerances géométriques	Conformément à EN 1090 - 2
Soudabilité	JR selon EN 10025-2
Tenacidad a la fractura	27 J à 20º C, conformément à EN 1993-1-10
Reacción frente al fuego	Matériau classé: A1
Cadmium émission	PND
Émission de radioactivité	PND
Durabilité	Préparation de surface type P3. Galvanisation à chaud selon EN ISO 1461 Goupille: Zincage électrolytique selon UNE EN ISO 2081
CARACTÉRISTIQUES STRUCTURELLES	
Matériau en tôle d'acier	S235JR selon EN 10025-2
Goupilles en acier	M10 4.8 selon UNE EN ISO 898-1
Dimensionnement	Conformément à EN 1993-1
Classe d'exécution	EXC2
Résistance au feu	PND (élément externe)
Résistance à la fatigue	PND (Charge statique)
Fabrication	Selon EN 1090-2, classe exécution EXC2
Portance	valeurs caractéristiques des actions Distance minimale aux limites: 30mm Coefficient de sécurité global (du matériau et de la charge) = 1,86

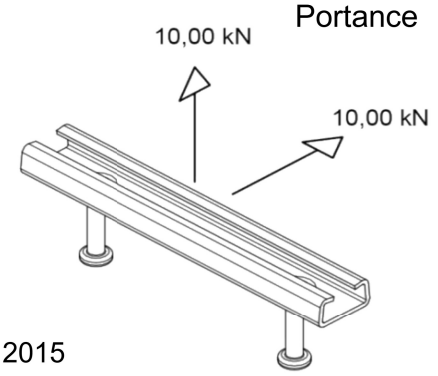

Sarral à 22 avril 2015
Edition: 001