noxifer®

global bulding solutions

Boulons d'ancrage TN

Boulons d'ancrage pour relier des poteaux ou poutres ou autre élément en béton prefabrique . Pour les structures en béton préfabriqué, des structures en acier et des machines de fixation.

Boulons d'ancrage

TN

Fondations de bords réduits, dalles fondation, poutres couronnement, etc.

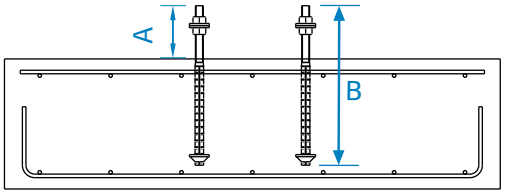

Code	Longueur totale Valor A	Valeur B
TN20C	115mm	365mm
TN24C	130mm	450mm
TN30C	150mm	530mm
TN39C	180mm	750mm

* Possibilité de fabriquer d'autres valeurs de "B".

* Tous les boulons d'ancrage comprennent deux écrous et deux rondelles.

Pilastres de fondation, ancrage de mur, jonction de poteua, etc

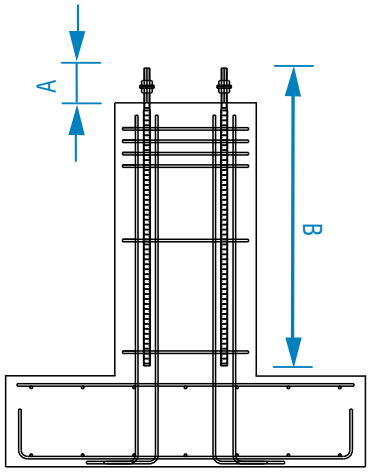

Code	Valeur A	Valeur B
TN20L	115mm	1000mm
TN24L	130mm	1200mm
TN30L	150mm	1500mm
TN39L	180mm	2000mm

* Possibilité de fabriquer d'autres valeurs de "B".

* Tous les bulons d'ancrage comprennent deux écrous et deux rondelles..

Materiau des rondelles: S275JR

Materiau des écrous des matériaux: Classe 8

Materiau de base des ancres: B500SD

www.noxifer.com

Ancrage TN

INSTRUCTIONS D'ASSEMBLAGE

1 1.1. Sélection de l'ancre selon leur capacité (soit si elle est courte ou longue ancre):

	Ancrage TN20	Ancrage TN24	Ancrage TN30	Ancrage TN39
Métrique (partie taraudée)	M20x2.5	M24x3	M30x3.5	M39x4
Section ef. taraudée /Ø sp.	245mm²/17.66mm	352mm²/21.17mm	561mm²/26.72mm	976mm²/35.25mm
Charge axiale maximale (1)	96.3 kN	138.7 kN	220.4 kN	383.40 kN
Charge axiale maximale (2)	31.26 kN	45.04 kN	71.58 kN	124.54 kN
Charge axiale maximale (3)	6.9 kN	10.8kN	19.21 kN	36.87 kN
Équivalence(4)	Ø 16 / 201mm²	Ø 20 / 314mm²	Ø 25 / 491mm²	Ø 32 / 804mm²
Clef serrer	30mm	36mm	46mm	60mm

1) Capacité maximale de zone fileté de compression et de traction selon EC3 standard (EN1993-1-8: 2005)
2) Capacité maximale de cisaillement de zone filetée pour situation de joint rempli réalisé selon EC3 (EN-1993-1-8: 2005, 6.2.2)
3) Capacité maximale de cisaillement de zone filetée pour situation de montage non rempli, selon CEN / TS 1992-1-4-1: 2009: 5.2.3.4 (avec bras mécanique)
4) Relation directe entre les capacités d'ancrage filetés et des barres d'armature B-500s / sd. Prédimensionné

2 2.1. Type d'ancrage à utiliser. Version courte et version longue:

2.1.1. **Ancrage version courte TNC:** SEULEMENT pour l'ancrage dans le béton, ne chevauche pas avec rebars où l'ancre est placée. Idéal pour les connexions fondations de bord réduites (semelles, dalles de fondation, poutres couronnement de murs, etc.).

2.1.2. **Ancrage version longue TNL:** Permet ancrage d'élément et, selon conditions, l'armure se chevauchent la zone où l'ancrage est situé. Idéal pour les connexions tels que des piliers communs, les murs de pilastres in situ, fondations d'un grand chant, etc.

3 3.1. Considérations sur l'application:

3.1.1.**Ancrage version courte TNC:** sa géométrie et des conditions nécessaires pour répondre à l'écart de visser bord de fondation et entre eux (lors de la formation d'un groupe, par exemple, un pilier):

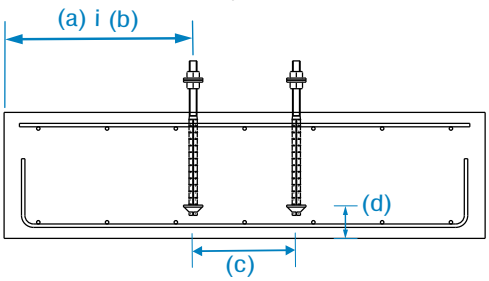

	Ancrage TNC
Distance axe à bord (a)	10xM (Métrique)
Distance minimale à bord (b)	3.1xM (Métrique)
Distance min.entre ancrages (c)	6xM (Métrique)
Distance minimale inférieure (d)	5xM (Métrique)

a) à distance défini par le cône béton, si la distance réelle est inférieure à 10xM (où M est la mesure), il convient de renforcer le cône d'armure.
b) La distance réelle entre le bord béton et arbre vis ne peut jamais être inférieure, à la valeur définie dans le tableau.
c) La distance minimale entre les ancrages, si la distance réelle est inférieure, doit être renforcée avec une armure.
d) La distance inférieure d'ancrage inférieur et fondation, poinçonnage limitation si valeur inférieure, vous devez avoir un renfort supplémentaire.

Pour plus de détails sur l'utilisation des ancrages courts, consulter le service technique NOXIFER

3.1.2. **Ancrage version longue TNL**: Dans ce cas, la longue vis est soumise aux conditions habituelles d'une barre d'armature dans un élément en béton, afin de suivre les prescriptions de la norme EHE-08. En fonction du type de béton, position de barre bréton(bonne ou mauvaise adhérence), béton revêtement (α2), armure confinement (α3) et le pourcentage de chevauchement des barres dans la section de l'étude (α6), défini la longueur d'ancrage nécessaire pour une capacité définie dans le tableau des charges axiales maximales et / ou résultant de la cáclulo particulier.

4 4.1. Le placement des ancres oeuvre (ou usine)

Ancres à la fois à court et à long, un placement de modèle est nécessaire pour veiller à ce que les ancrages sont correctement placés dans la fondation, mur, pilier, etc. Le modèle doit assurer la distance entre eux et suffisamment rigide.

noxifer®
global building solutions
Systèmes de fixation pour le béton préfabriqué

Camí de Barberà, parc. 21
43424 Sarral (Tarragona)
Espagne

Tel. +34 977 890 510
info@noxifer.com
www.noxifer.com